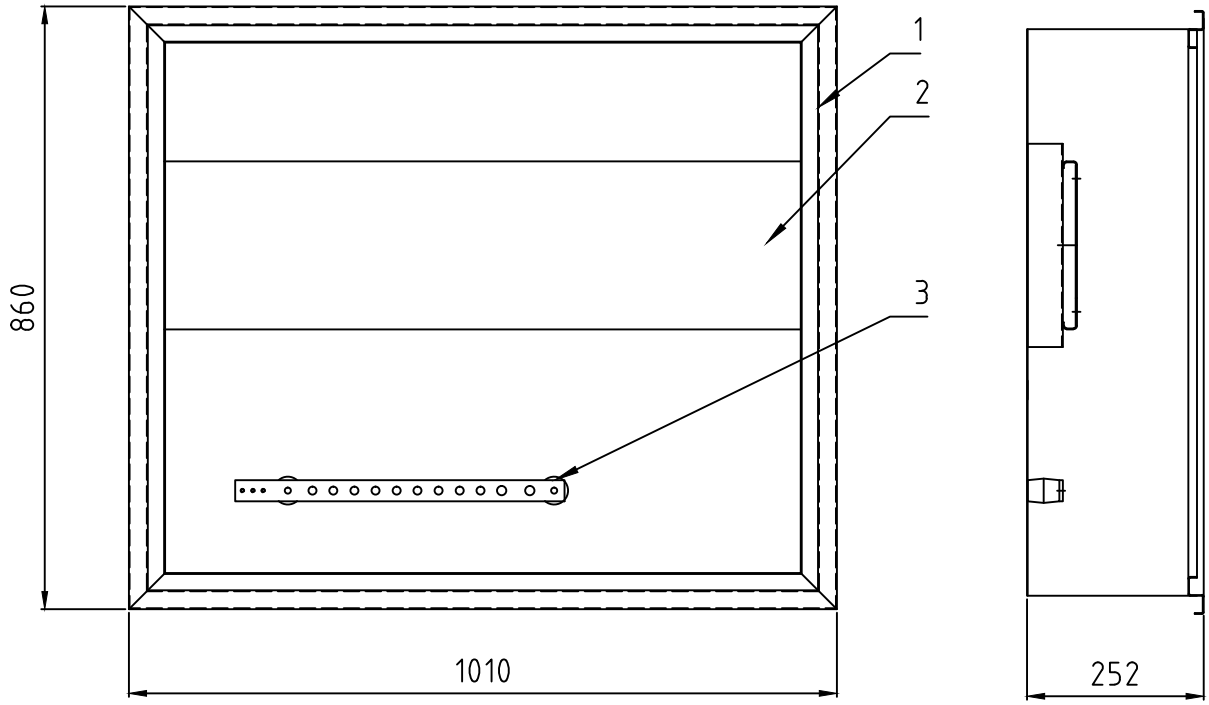

Zunanji izgled omarice:

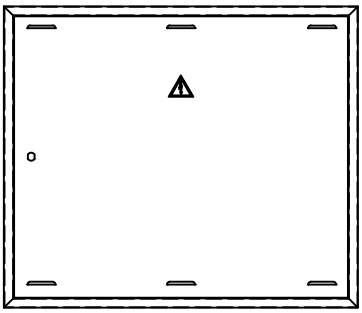

Opomba: Gradbena odprtina za vgradnjo omarice je 960x810x240 (š x v x g).

3	skica	1	Zbiralnica ničelna z izolatorjem		Cu
2	skica	1	Razdelilnik		W.Nr.1.4301
1	skica	1	Omara ZOR		W.Nr.1.4301
Poz	Ime kosovnice	Količina	Naziv 1	Standard/Dobavitelj 1	Material 1
			Naziv 2	Standard/Dobavitelj 2	Material 2
			ID številka	Cena	Masa

MIKOMI d.o.o.
PROJEKTI, IZDELAVA KOVINSKIH KONSTRUKCIJ
Obrtna cona Logatec 36, 1370 Logatec

Površina

Merilo 1:10

Poz. Kol.

	Datum	Ime
Risal	01.12.2011	B.Mihočič, u.d.i.str., IME
Konst.		
Kont.		

OMARA ZOR 3

DN

Z3-001

Stran

St.

Poz.	Spremembe	Datum	Ime

Datoteka ZOR3