Zunanji izgled omarice:

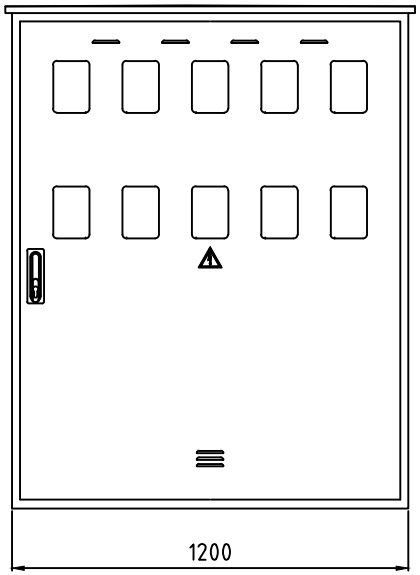

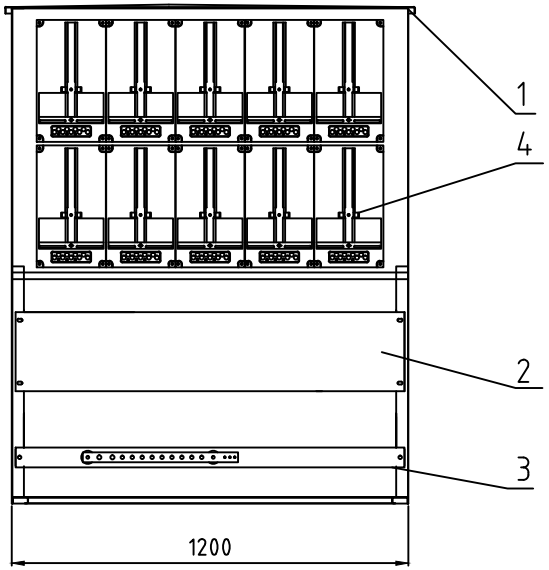

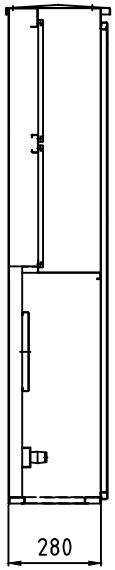

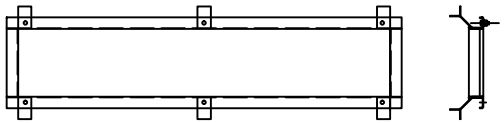

4	skica	10	števčna plošča	Schrack Energietechnik	
3	skica	1	nicelna zbiralnica	MIKOMI, D.O.O.	Cu
2	skica	1	nosilec razdelilnika	MIKOMI, D.O.O.	W. Nr. 1.4301
1	skica	1	Omarica KPO E-10S	MIKOMI, D.O.O.	W. Nr. 1.4301
Poz	Ime kosovnice	Količina	Naziv 1	Standard/Dobavitelj 1	Material 1
			Naziv 2	Standard/Dobavitelj 2	Material 2
			ID številka	Cena	Masa

MIKOMI d.o.o.
PROJEKTI, IZDELAVA, TRGOVINA, INŽENIRING
Obrtna cona Logatec 36, 1370 Logatec

Površina	Merilo 1:15	Poz.	Kol.	
	Datum	Ime	OMARA KPO E10 S	
Risal	01.12.2011	[illegible]		
Konst.				
Kont.				
DN			E10 S - 001	Stran
				St.

Poz.	Spremembe	Datum	Ime	Datoteka KPO E10 - S